hoxter

Tecnología de las chimeneas

Chimeneas

Chimeneas con calentamiento de agua

hoxter

Construcción de la chimenea

Al construir una chimenea moderna, el instalador se enfrenta a los mismos desafíos que el fabricante de chimeneas. Se necesita un trabajo importante para conjuntar una chimenea funcional y estéticamente agradable y que satisfaga las exigentes demandas de diseño y calidad de los clientes. Un cliente que compra una chimenea nueva hace las mismas preguntas. ¿Qué hace que esta chimenea sea especial? ¿Qué extras obtengo? ¿Qué opciones me ofrece? Para asegurarse de que su experiencia se traduzca en grandes proyectos y el trabajo salga bien, y para que pueda dar respuestas significativas a preguntas como estas, necesitará un producto por el que pueda poner la mano en el fuego. Le ofrecemos chimeneas de primera calidad, una amplia gama de accesorios y personalizaciones, y soporte técnico completo para su trabajo. Estamos juntos en esto.

100% revisable

Revisión sin problemas de todos los componentes móviles a través de los orificios o puertas de revisión, incluso después de la instalación de la chimenea con el cerramiento acabado.

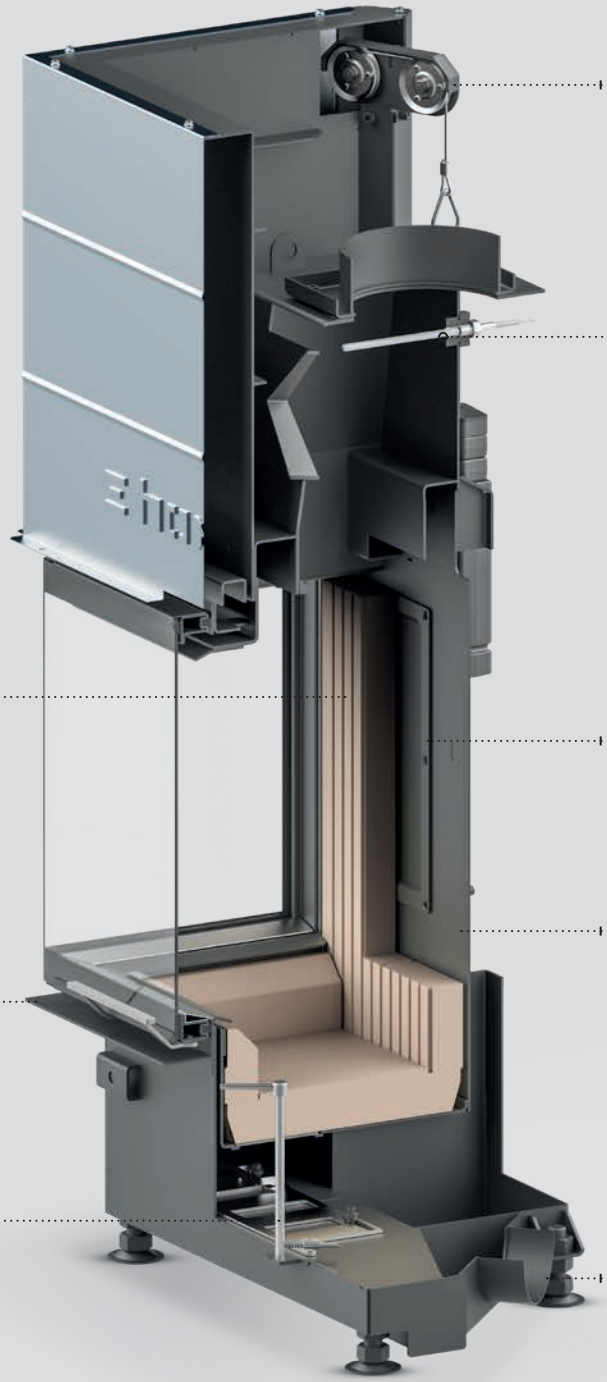

El mecanismo de elevación de la puerta puede ser inspeccionado minuciosamente a través de la puerta de revisión

Chamotte de 40 mm de espesor con juntas machihembradas

Orificio de revisión para acceder al contrapeso y al cable del mecanismo de la puerta deslizante vertical guillotina.

senotherm® | UHT-HYDRO |

Tratamiento superficial de las partes visibles con pintura en base a agua ecológica resistente a 600 ºC

Tratamiento superficial de la estructura con pintura ecológica resistente a 600 ºC

senotherm® | UHT |

Mecanismo de control del aire de combustión de acero inoxidable que puede ser revisado a través de la cámara de combustión

Conexión para el suministro de aire de combustión

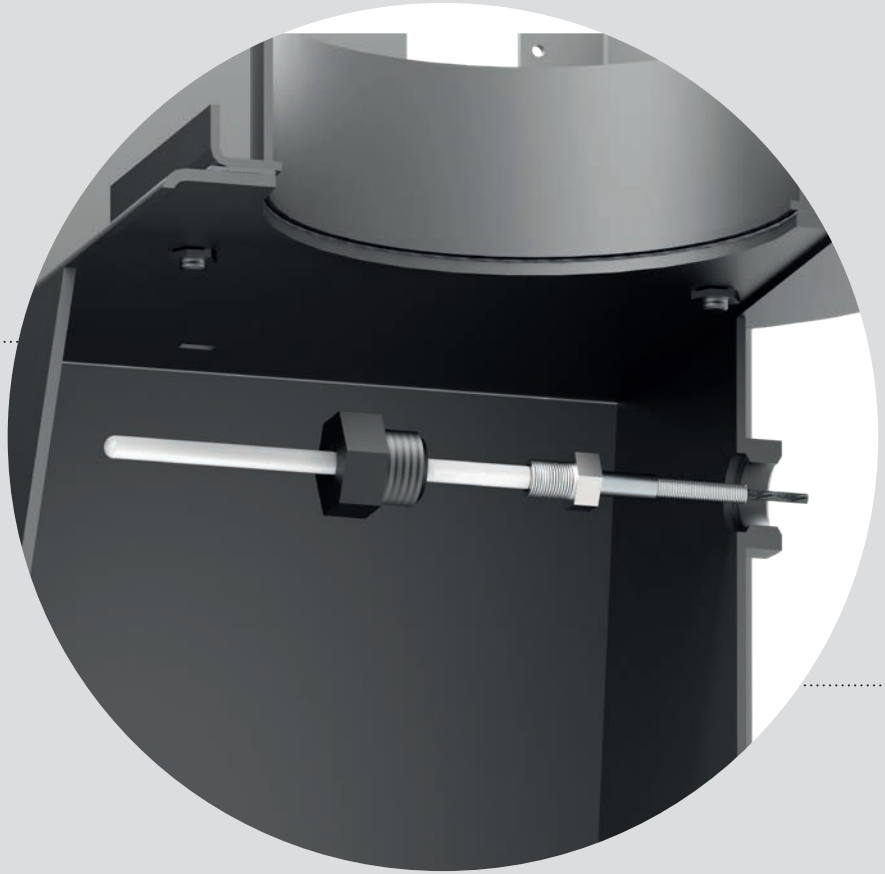

Materiales y tecnología para el funcionamiento con acumulación

Todos nuestras chimeneas están construidas de manera resistente y diseñadas para soportar fácilmente el funcionamiento con acumulación de calor sin problemas.

En la mayoría de modelos, se puede acceder al soporte del sensor de alta temperatura a través de la cámara de combustión, eso significa que puede ser reemplazado incluso después de que la chimenea esté completamente instalada en su sitio, sin necesidad de hacer agujeros en el revestimiento.

Acero de calderería

Las estructuras de nuestras chimeneas están hechas de acero P265GH de calderería, que contiene más cromo y níquel. Esto las hace más resistentes y permite que estén expuestas a altas temperaturas por largos periodos de tiempo. También producimos la mayoría de componentes funcionales con el mismo acero.

Conductos de aire en la cámara de combustión

La combinación de una conducción correcta del aire de combustión, extracción de gases de combustión y una cámara de combustión cerrada de manera óptima son los requisitos previos para una combustión limpia y ecológica.

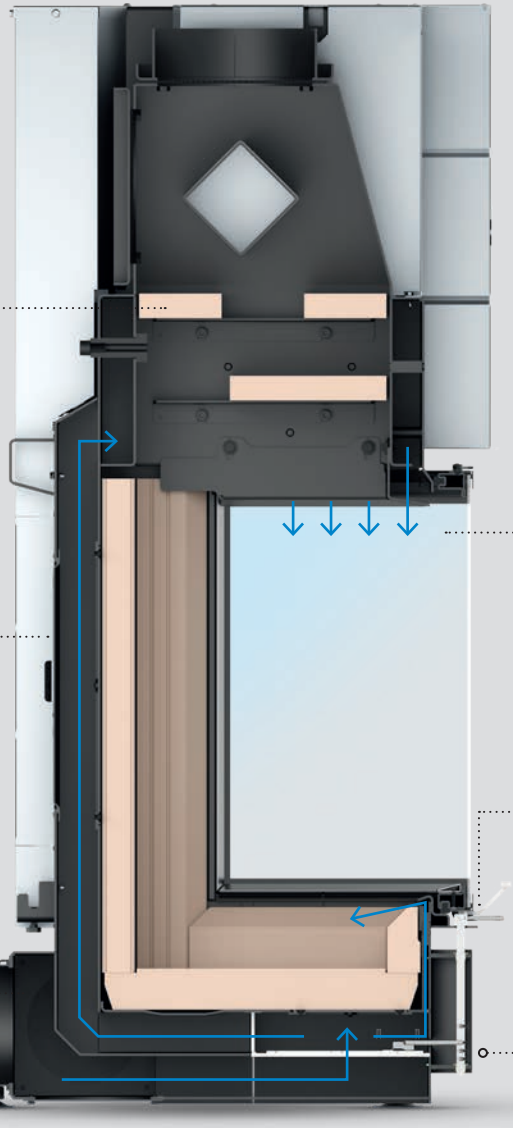

Deflectores de vermiculita idealmente posicionados para una alta eficiencia y emisiones reducidas

Ranuras de aire secundario ajustables para el barrido de limpieza de los cristales de la puerta

Conductos de aire con sección transversal y posición precisa con respecto al precalentamiento óptimo del aire para la combustión

Ranuras de aire primario ajustables para adaptarse a condiciones de instalación específicas

Entrada de aire de combustión integrada con pestañas de 50 mm de longitud

Control silencioso y preciso

Prestamos gran atención al diseño de los controles utilizados durante cada operación. Hemos diseñado el sistema de control para que funcione de forma fiable y segura. El control de aire siempre se puede reparar a través de la cámara de combustión.

Mecanismo de puerta deslizante sofisticado

Al cerrarse, la puerta es presionada contra el cuerpo por un mecanismo de resorte. Cada uno de los cuatro resortes en espiral presiona los ejes de rodamientos de bolas, que se deslizan sobre rieles de acero inoxidable con una ligera tensión constante. El mecanismo de resorte absorbe las deformaciones resultantes de la carga térmica. Por lo tanto, el funcionamiento del mecanismo es suave y la cámara de combustión queda suficientemente hermética. El mecanismo de la puerta guillotina se puede inspeccionar minuciosamente a través de la cámara de combustión y la caja de poleas superior.

Carcasa de convección

Una gran variedad de modelos con puerta tipo guillotina pueden ser equipados con una carcasa de convección de acero galvanizado para una distribución más eficiente del aire caliente.

Modelos disponibles con carcasa de convección

HAKA 89/72	HAKA 78/57T	UKA 37/75/37/57
HAKA 89/45	HAKA 110/51T	UKA 37/95/37/57
HAKA 78/57	ECKA 67/45/51	UKA 37/125/37/57
HAKA 110/51	ECKA 76/45/57	UKA 86/50/86/52
HAKA 150/51	ECKA 90/40/40	

Polea con ranura para cable y rodamiento con una resistencia de 350 °C
Perfiles de rodadura de acero inoxidable de 2,5 mm de espesor con extremo inclinado para presionar la puerta contra el marco
Alambre de acero trenzado de alta resistencia de 5,8 kN
Soporte con dos cojinetes lisos con resistentes a una temperatura de 350 °C
Muelle de acero para resortes que garantiza un funcionamiento perfecto en todo el rango de trabajo sin contacto con el perno de soporte

Una puerta hermética

Un perfil de puerta estable y duradero es la base para el éxito en un cerramiento de una chimenea. Nuestro perfil de puerta con un grosor de material de 2,5 mm proporciona la estabilidad de estas propiedades incluso con los tamaños de puerta más grandes y cargas de alta temperatura.

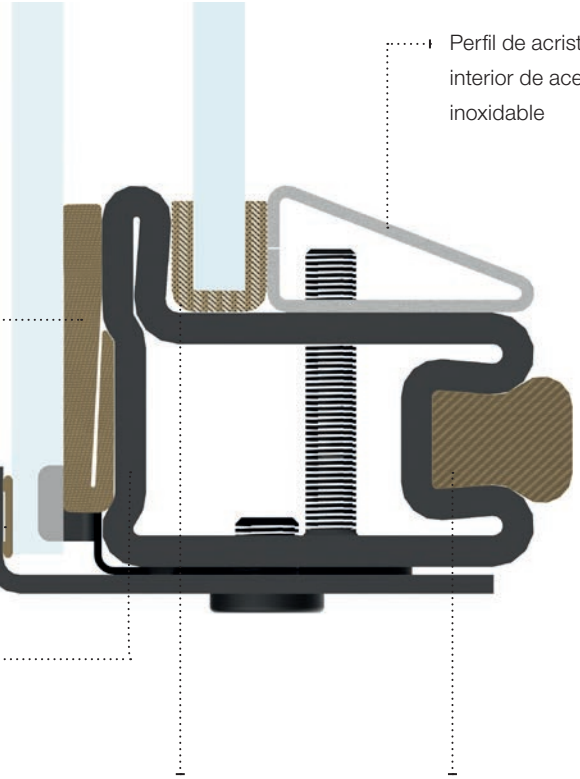

Revestimiento de cámara de combustión

Sólo utilizamos materiales cocidos a temperaturas superiores a 1000 °C para garantizar una humedad residual cero, de otro modo podría provocar daños al revestimiento de la cámara de combustión.

Nyrolit

· Espesor 30 mm
· Hormigón refractario de alta resistencia térmica y mecánica
· Uso para cámaras de combustión modelo "N", deflectores modelo "G" y revestimiento HAKA 63/51(W)a

NYRO|LIT®

Chamotte oscuro

· Mezcla de color oscuro homogénea en todo el espesor
· Espesor de 40 mm
· Sistema de junta machihembrada

RATH

Chamotte claro

· Espesor de 40 mm
· Sistema de junta machihembrada

Wolfshöher TONWERKE

Sets de acumulación de calor

El 80 % de nuestros modelos se pueden equipar con un juego de acumulación o un juego de acumulación S. El tipo de set de acumulación y el número de anillos utilizados se pueden ajustar según las condiciones de instalación y el tipo de chimenea.

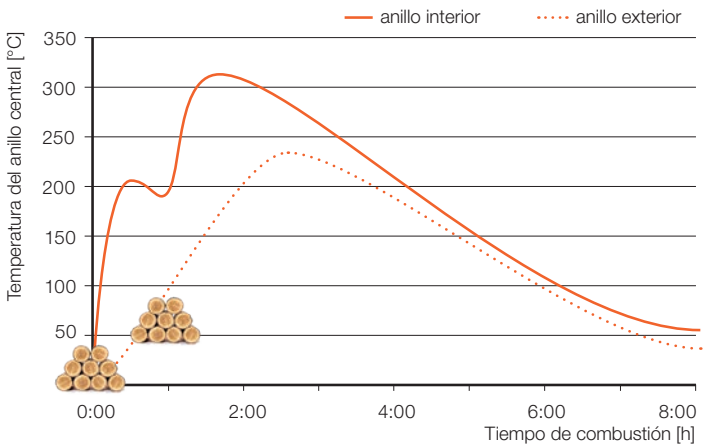

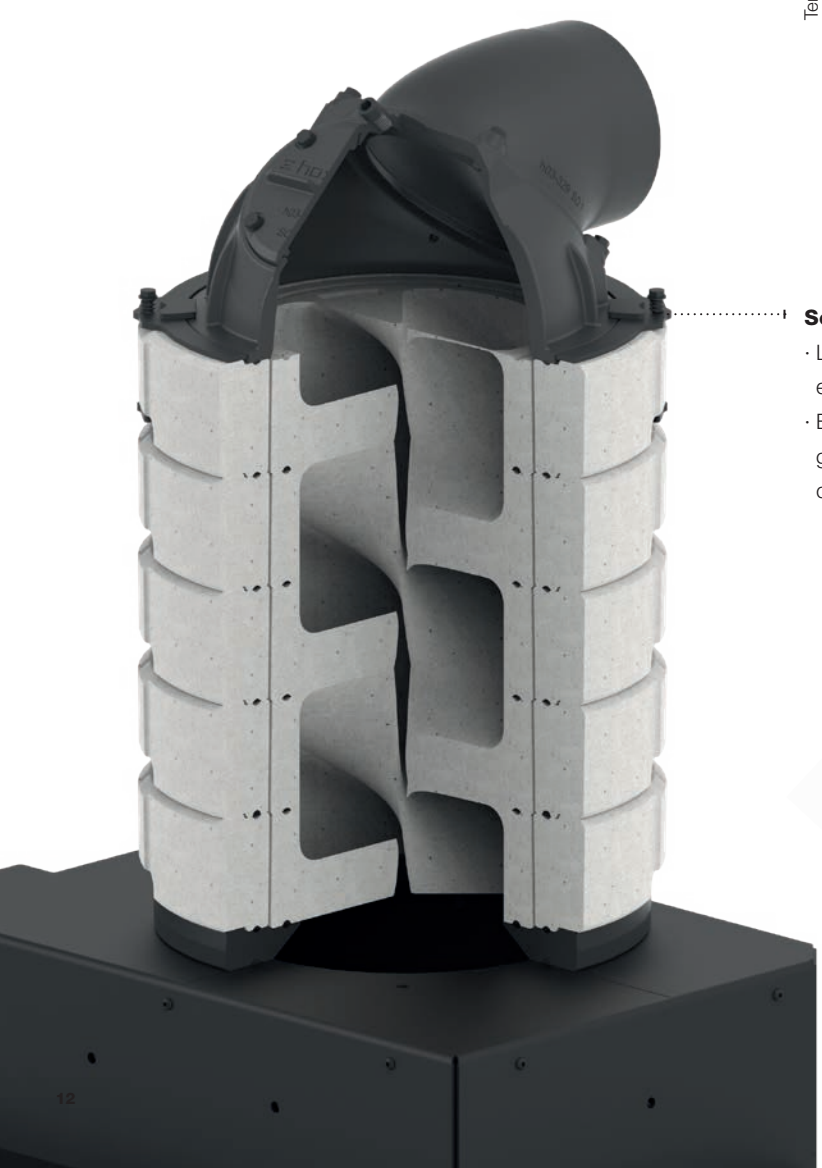

Solución compacta

- Los gases de combustión fluyen en el cuerpo de acumulación en espiral para minimizar la pérdida de tiro
- El material cocido y el diseño del anillo de doble pared garantizan un funcionamiento seguro y un tiempo de acumulación de hasta 8 horas

Cepillo de limpieza disponible como accesorio para ambos tipos de sets de acumulación

Set acumulación

· 5× anillos de acumulación
· Adaptador de hierro fundido
· Cúpula de hierro fundido ø180 mm con tapa de registro de limpieza

Set acumulación-S

· 5× anillos de acumulación
· Adaptador de hierro fundido
· Cúpula de hierro fundido ø180 mm con tapa de registro de limpieza

Orificio de limpieza ø125 mm

Sistema de sujeción por muelle de expansión

Entrada para sensor de alta temperatura

Peso total 156 kg

Peso total 105 kg

ø 440 mm
peso 25 kg

ø330 mm
peso 16.5 kg

NYRO|LIT®

Anillo de acumulación

· Diseño de doble pared
· Densidad 2.700 kg/m³
· Temperatura de cocción durante la fabricación 1.100 °C
· Doble cordón de sellado y sistema machihembrado

Modelos con intercambiador de calor opcional

Las chimeneas con una cámara de combustión de tamaño estándar adecuado para todo tipo de construcciones, para los cuales es posible adaptar el tipo de intercambiador: cúpula de hierro fundido, intercambiador de aire caliente, conjunto de acumulación.

Cúpula de hierro fundido

· Conexión ø180 mm
· Rango de ajuste horizontal 360°/vertical 0–90°
· Una variante sin/con tapa de registro de limpieza

Intercambiador de aire caliente de acero

· Conexión ø150 / 180 / 200 / 250 mm
· Conexión vertical o 45°

Set de acumulación

· 5× anillos de acumulación
· Adaptador de hierro fundido
· Cúpula de hierro fundido ø180 mm con tapa de registro de limpieza
· Peso total 156 kg

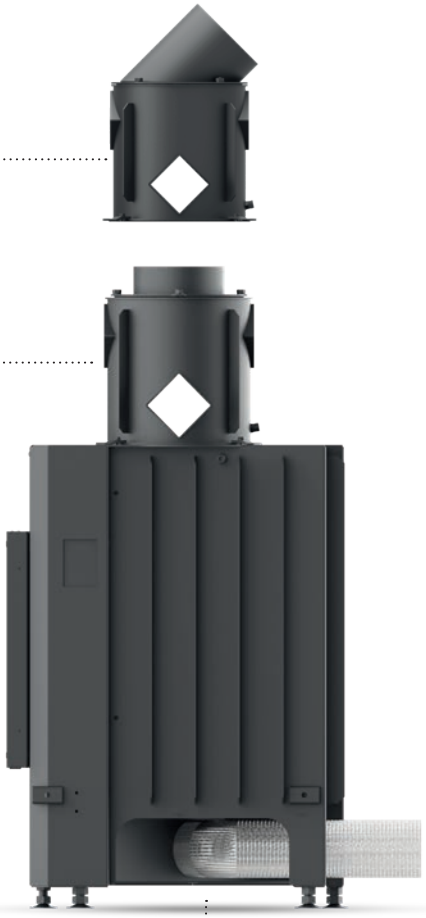

Entrada de aire de combustión
· Longitud de la pestaña 50 mm
· Conexión ø125 / 150 mm

Modelos con intercambiador de aire caliente integrado

Las chimeneas con poca profundidad de instalación o, al contrario, con grandes dimensiones tienen el intercambiador de calor integrado en el cuerpo. Estos modelos están diseñados para conexión directa a la chimenea, algunos de ellos para conexión de la masa de acumulación a cargas de combustible aumentadas.

Boquilla para salida de humos

· Conexión ø150 / 180 / 200 / 250 mm
· Conexión horizontal o vertical opcional (para modelos ECKA y UKA seleccionados)

Set de acumulación-S

· 5× anillos de acumulación-S
· Adaptador de hierro fundido-S
· Cúpula de hierro fundido ø180 mm con orificio de limpieza
· Peso total 105 kg

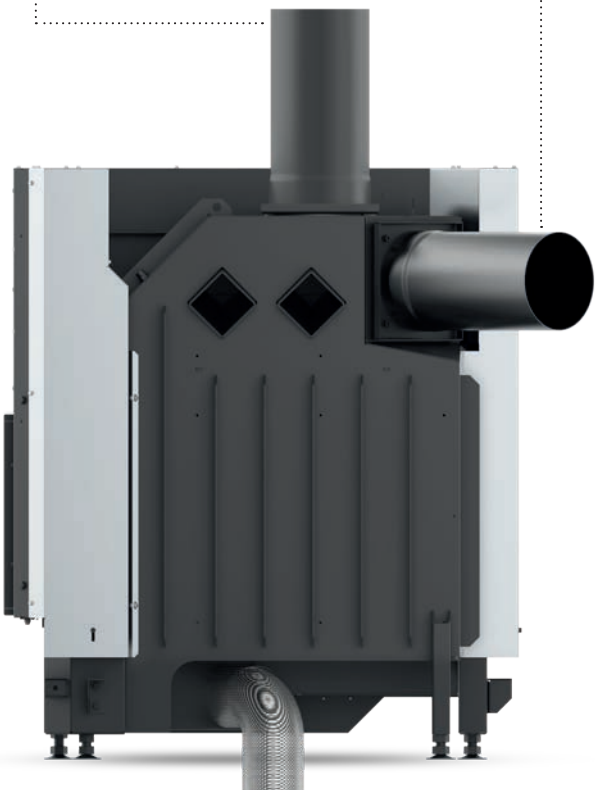

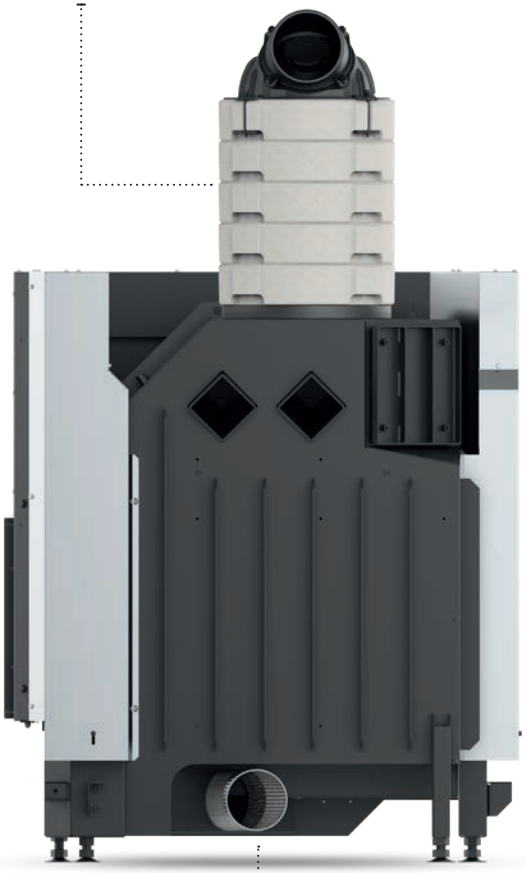

Entrada de aire de combustión
· Longitud de la pestaña 50 mm
· Conexión ø125 / 150 mm

Modelos con cámara de combustión profunda "G"

Las chimeneas con la identificación G tienen una mayor profundidad de la cámara de combustión. Esta variante está diseñada para cargas de combustible más altas y alimentación longitudinal de troncos de 33 cm.

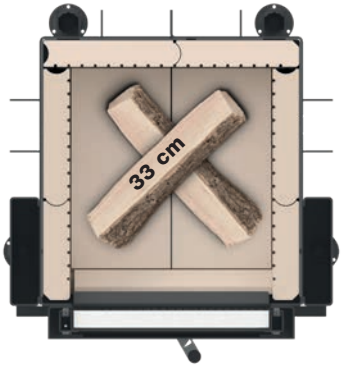

Cámara de combustión estandard
HAKA 37/50

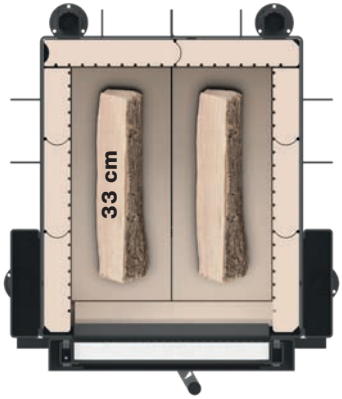

Cámara de combustión profunda
HAKA 37/50G

Modelos con cámara de combustión profunda "G"

HAKA 37/50G

Modelos con cámara de combustión secundaria "N"

Para cargas de combustible aún más altas, algunas chimeneas están equipadas con una cámara de combustión secundaria hecha de hormigón refractario NYROLIT cocido, que protege la parte superior de la estructura. Las chimeneas equipadas de esta manera están diseñadas para cargas de combustible de hasta 8 kg y sistemas de tiro de hasta 5,5 m de largo.

NYRO|LIT®

Modelos con cámara de combustión secundaria "N"

HAKA 37/50GN

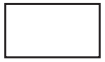

HAKA 67/38N

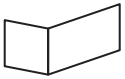

ECKA 70/40/38N

Modelos
de poca profundidad "S"

Las chimeneas de la serie S se caracterizan por una menor profundidad de instalación con opciones de almacenamiento opcionales y un generoso acristalamiento con un tamaño compacto. Potencia calorífica media 1–2 kW/h en modo acumulación.

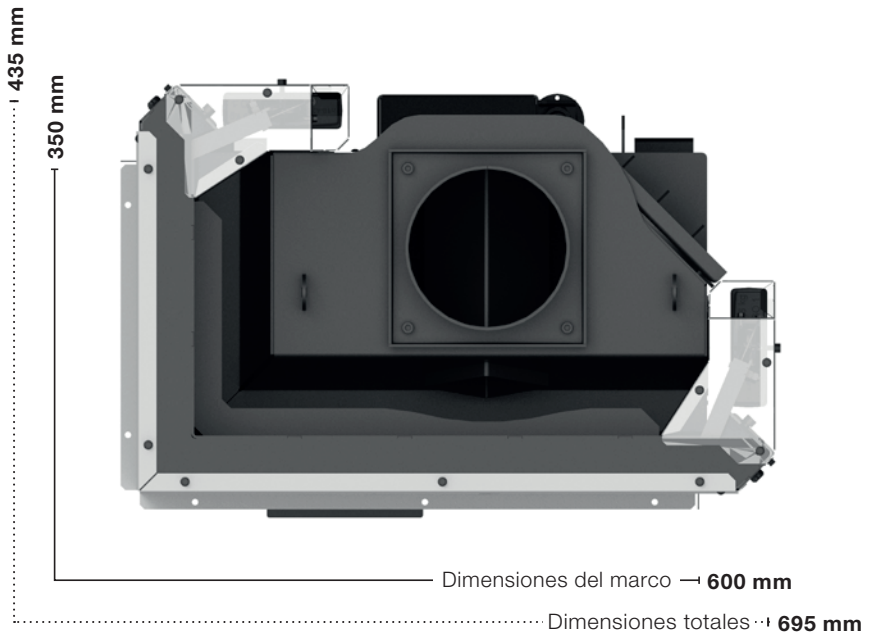

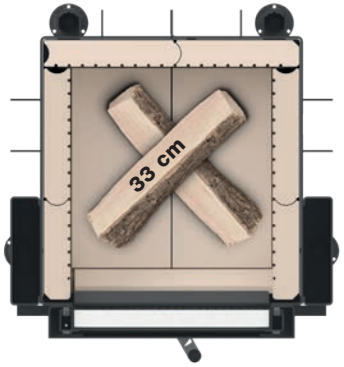

Cámara de combustión estandard

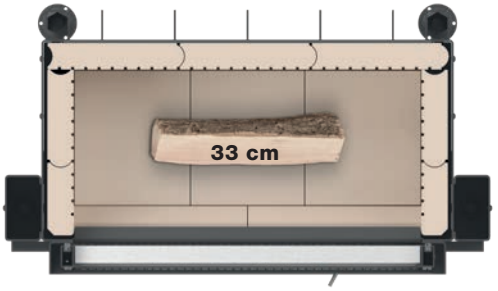

Cámara de combustión de poca profundidad

Modelos con poca profundidad S

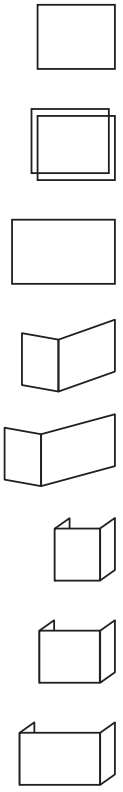

HAKA 60/50S

HAKA 60/50ST

HAKA 80/50S

ECKA 60/35/50S

ECKA 80/35/50S

UKA 35/45/35/50S

UKA 35/60/35/50S

UKA 35/80/35/50S

Modelos
con alimentación posterior "a"

Nuestra filosofía es ofrecer sólo soluciones significativas. El sistema de alimentación trasera con una práctica puerta trasera grande es uno de ellos. El diseño externo e interno de alta calidad garantiza que la puerta esté completamente integrada en el revestimiento de chamota de la cámara de combustión.

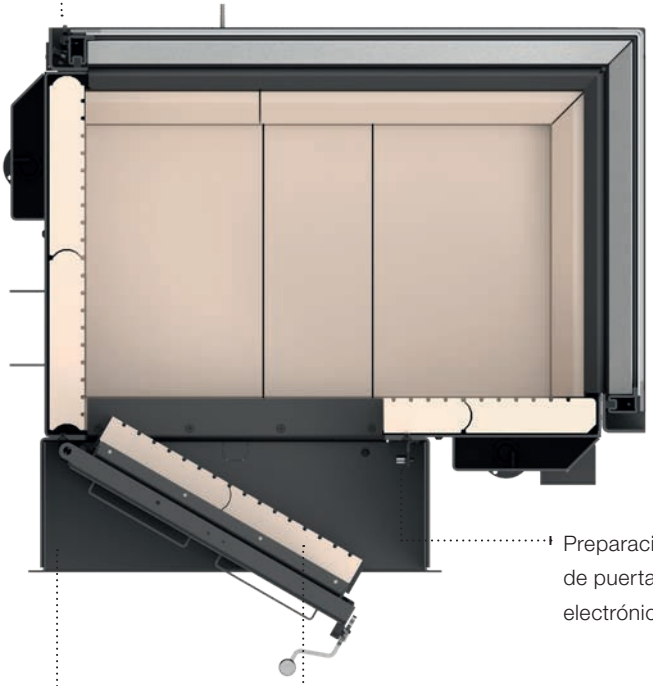

HAKA 63/51(W)a
- Dimensiones de la puerta trasera (ancho × alto) 532 × 402 mm
- Puerta trasera con bisagras a la izquierda sin posibilidad de cambio

HAKA 78/57a
- Dimensiones de la puerta trasera (ancho × alto) 449 × 536 mm
- Puerta trasera de serie con bisagras a la izquierda con posibilidad de cambio

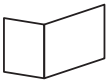

ECKA 67/45/51a
- Dimensiones de la puerta trasera (ancho × alto) 449 × 536 mm
- Puerta trasera de serie con bisagras a la izquierda con posibilidad de cambio

HAKA 89/45a
- Dimensiones puerta trasera (ancho × alto) 590 × 420 mm
- Puerta trasera de serie bisagras a la izquierda con posibilidad de cambio

Modelos de esquina ECKA

Todas las puertas para chimeneas Hoxter están equipadas con cristal cerámico especial diseñado para altas temperaturas.

SCHOTT

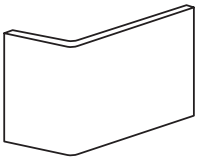

Puerta formada por 1 pieza
El acristalamiento de 1 pieza es nuestro estándar. El cristal de la puerta es de una sola pieza con un radio visible en la esquina. La hermeticidad estable de la puerta y la limpieza del cristal son claras ventajas.

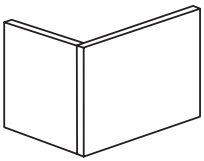

Puerta formada por 2 piezas
El acristalamiento dividido de 2 piezas es una opción más económica. Dos paneles de cristal separados se unen en la esquina y forman un ángulo recto. Esta solución subraya la línea recta de las chimeneas ECKA haciéndolo más resistente al manejo brusco.

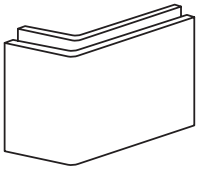

Doble acristalamiento

El doble acristalamiento está formado por dos cristales de 1 pieza, uno detrás del otro como aislamiento térmico. Hasta 1/3 menos de calor pasa a través del doble acristalamiento a la habitación.

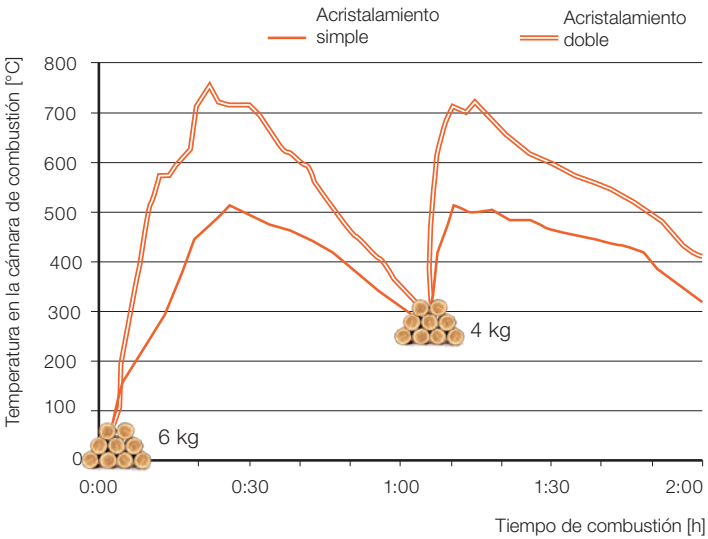

¿Por qué doble acristalamiento?

El doble acristalamiento proporciona un mejor aislamiento, permite que entre menos calor de radiación en la estancia y aumenta la temperatura en la cámara de combustión. Entonces, la combustión se vuelve más eficiente y limpia y la temperatura de salida y en su caso a la superestructura de acumulación es más alta. La estancia se calienta más uniformemente.

Estos valores fueron medidos para el modelo ECKA 67/45/51W con una carga de combustible de 6 kg + 4 kg.

Esponja para limpiar cristales

Recomendamos limpiar el cristal en seco con la esponja especial incluida en el embalaje de cada uno de nuestros productos o disponible a través de nuestros distribuidores.

Modelos UKA de tres lados

Gracias a la contínua mejora de los modelos UKA hemos logrado una mejor estanqueidad de la cámara de combustión, mínima deformación por temperatura, mejor protección de las juntas contra daños y un diseño limpio.

La estructura de soporte se fija a las partes refrigeradas del cuerpo con una estabilidad de forma permanente durante el funcionamiento

Marco de la estructura

- La parte superior ajustable no está firmemente unida al cuerpo
- La construcción fijada debajo del nivel de la puerta crea un detalle visual limpio
- Capacidad de carga hasta 200 kg
- Espesor 4 mm (8 mm para UKA 37/125/37/57)
- Ancho 70mm
- 3 opciones de diseño

3-caras

5-caras

8-caras

Fijación de los cristales laterales

Los cristales de las puertas se fijan mediante un tornillo excéntrico y una palanca de bloqueo. Este mecanismo se puede ajustar fácilmente en cualquier momento para que los paneles de cristal encajen perfectamente para garantizar una cámara de combustión sin fugas. La palanca de bloqueo está hecha de acero inoxidable con revestimiento de teflón.

Una placa de cubierta extraíble da acceso a el área del mecanismo de la puerta

La tira protectora protege la junta del exceso de temperatura, cenizas y agentes de limpieza agresivos

Las esquinas traseras de la puerta están selladas con una tira adaptada a la forma del sello

Además de un diseño único, algunos de los modelos UKA pueden combinar con el set de acumulación S, lo que le añade un valor de utilidad más alto en términos de eficiencia térmica.

Modelos UKA disponibles con set de acumulación S:

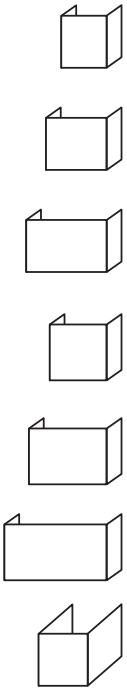

UKA 35/45/35/50S

UKA 35/60/35/50S

UKA 35/80/35/50S

UKA 37/55/37/57

UKA 37/75/37/57

UKA 37/95/37/57

UKA 56/50/56/52

Chimeneas con calentamiento de agua

Hacemos las cosas bien, por eso utilizamos la máxima potencia de producción posible de agua caliente para nuestras chimeneas de agua. Sólo trabajamos con intercambiadores de calor verticales tubulares donde la transferencia de calor al agua es más eficiente. En la mayoría de los modelos, el intercambiador de calor está integrado en las paredes de la estructura de la chimenea. Para un rendimiento óptimo todos los modelos con acristalamiento frontal están equipados de serie con doble acristalamiento.

Circuito de refrigeración de acero inoxidable

Todos nuestros productos de agua caliente están equipados con un circuito de refrigeración integrado, fabricado en acero inoxidable resistente a la corrosión y las incrustaciones.

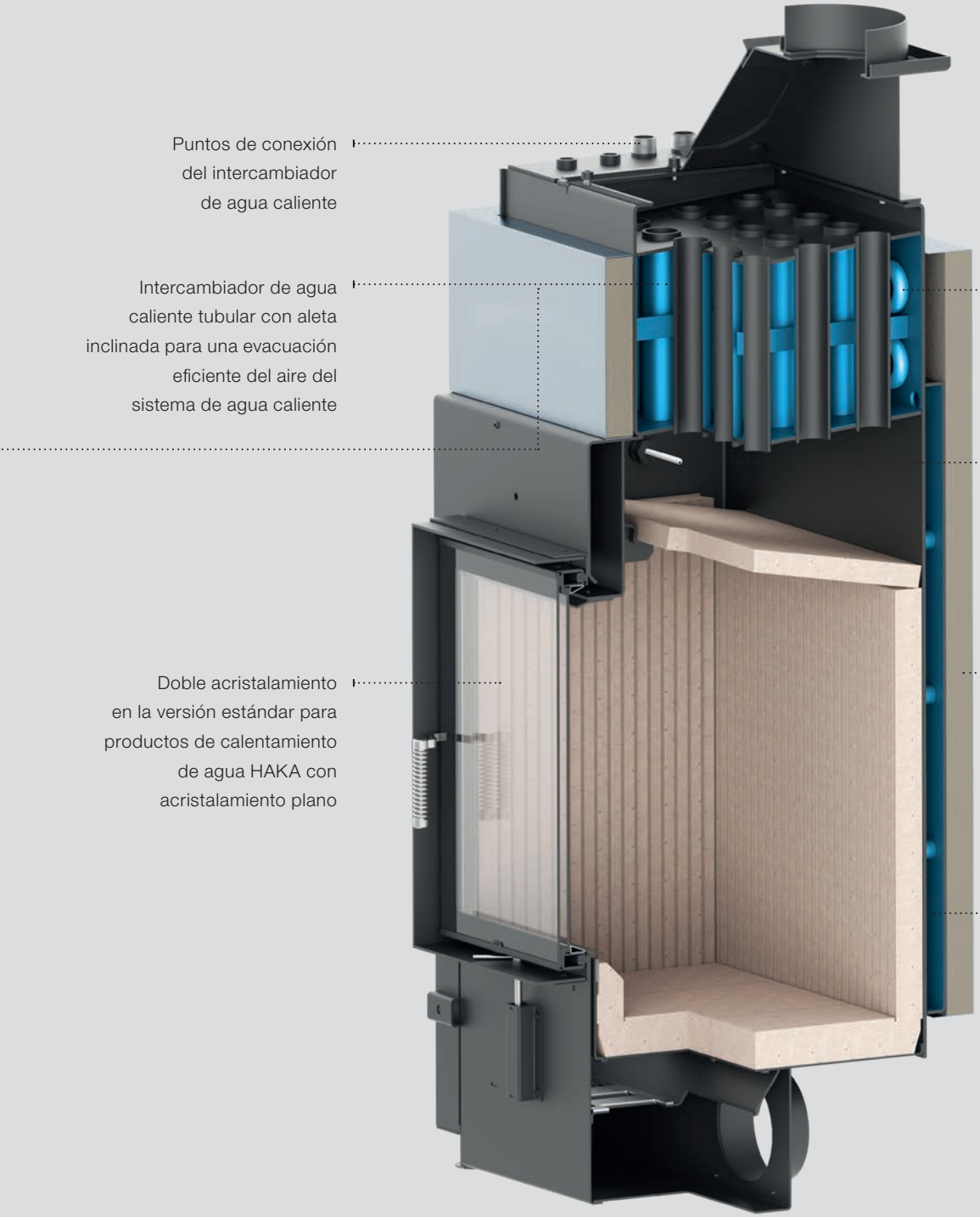
Puntos de conexión del intercambiador de agua caliente
Intercambiador de agua caliente tubular con aleta inclinada para una evacuación eficiente del aire del sistema de agua caliente
Doble acristalamiento en la versión estándar para productos de calentamiento de agua HAKA con acristalamiento plano
Circuito de refrigeración de acero inoxidable integrado como característica de seguridad contra el sobrecalentamiento
Sensor de alta temperatura para control electrónico
Aislamiento del cuerpo para aumentar la producción de agua caliente
Intercambiador de aire caliente alrededor de la cámara de combustión

Conexión después del intercambiador de calor

En los equipos de calentamiento de agua se puede producir condensación de los gases de combustión debido a la alta eficiencia. Por lo tanto, hemos diseñado la salida de humos de modo que el tubo de conexión de gases de combustión se inserte en la pieza de conexión. De esta manera, cualquier condensación se dirige hacia el colector de humos.

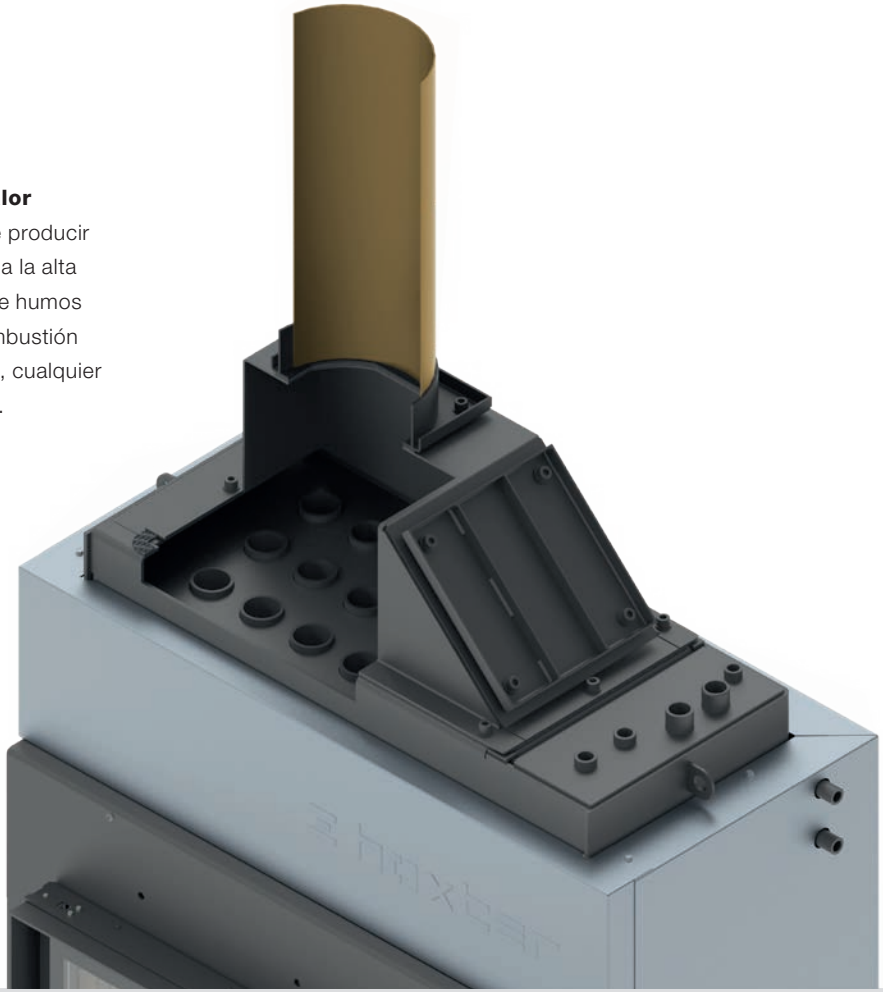

Suministrado en los modelos de calentamiento de agua

Todos nuestros productos de agua caliente incluyen de serie:

· un cepillo para limpiar el intercambiador de agua caliente
· una válvula termostática para el circuito de refrigeración
· una válvula de seguridad de 2,5 bares
· una válvula de purgado

Aislamiento del intercambiador de calor "I"
Las variantes del producto con aislamiento térmico externo adicional están disponibles para un rendimiento aún mejor del intercambiador. El aislamiento evita pérdidas de calor innecesarias hacia el entorno de la chimenea y, por lo tanto, aumenta la proporción de calor absorbido en el agua.

Potencia adicional "+"
Los productos con una sección transversal de entrada de aire ampliada están diseñados para cargas de combustible más altas. Estos modelos ofrecen un mayor rendimiento general.

HAKA 63/51	**W**	**WI** con aislamiento	**W+** con potencia adicional	**WI+** con aislamiento y potencia adicional
Potencia nominal	14,5 kW	14,5 kW	22 kW	22 kW
Potencia al agua	10 kW	11,3 kW	13,2 kW	17,2 kW

Configuración de diseño

Nuestros productos se pueden configurar para satisfacer las necesidades de los clientes, arquitectos e instaladores de chimeneas. Todos los controles están disponibles en un acabado de teflón negro y también están disponibles varios diseños de manetas y marcos.

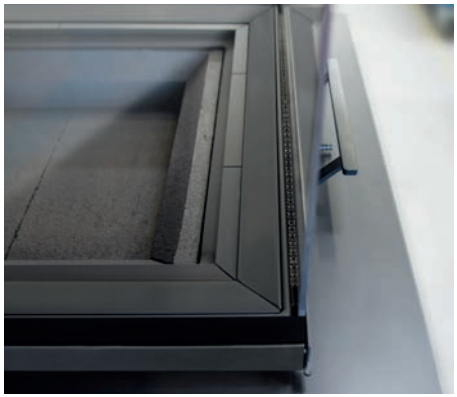

Barras interiores de puertas UKA negro/ maneta negra

Maneta en espiral de acero inoxidable

Maneta plana negra

Marco perimetral embocadura plano negro / mango de acero inoxidable / palanca de control de aire de acero inoxidable

Marco perimetral embocadura en ángulo 1 × 90º negro / maneta de acero inoxidable / palanca de control de aire de acero inoxidable

Maneta extraible

Para un diseño de puerta limpio, tenemos la solución con la maneta extraíble. Está disponible la opción de almacenarla en una carcasa diseñada para la instalación en el cerramiento de la chimenea. La maneta extraíble y la carcasa están hechas de acero inoxidable.

Marcos de embocadura

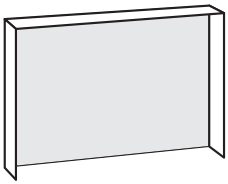

Marco perlimetral liso 3 lados
Profundidad 60 mm
Espesor 4 mm

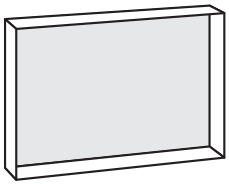

Marco perlimetral liso 4 lados
Profundidad 50, 80 mm
Espesor 4 mm

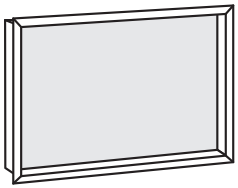

Marco perlimetral ángulo
4 lados 1 × 90°
Profundidad 50, 80 mm

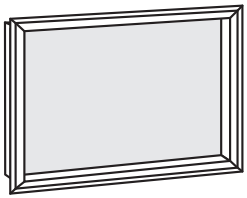

Marco perlimetral doble ángulo
4 lados 2 × 45°
Profundidad 80 mm

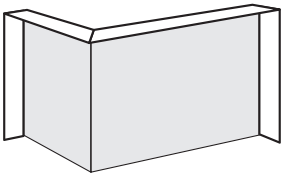

Marco perlimetral liso 4 lados
Profundidad 60 mm
Espesor 4 mm

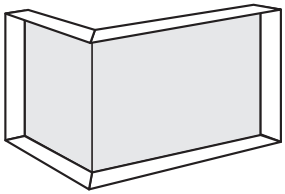

Marco perlimetral liso 6 lados
Profundidad 50, 80 mm
Espesor 4 mm

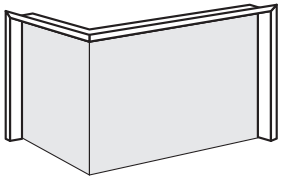

Marco perlimetral ángulo
4 lados 1 × 90°
Profundidad 60 mm

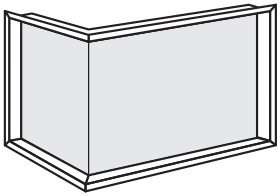

Marco perlimetral ángulo
6 lados 1 × 90°
Profundidad 50, 80 mm

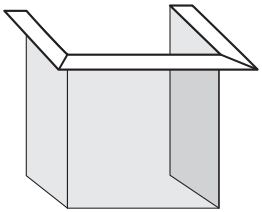

Marco perlimetral liso 3 lados
Profundidad 70mm
Espesor 4mm
Espesor 8 mm (UKA 37/125/37/57)

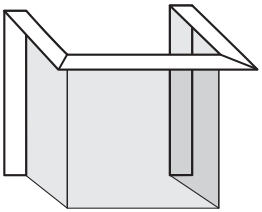

Marco perlimetral liso 5 lados
Profundidad 70mm
Espesor 4mm
Espesor 8 mm (UKA 37/125/37/57)

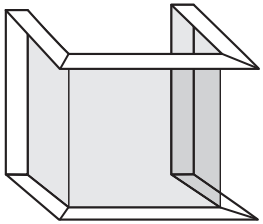

Marco perlimetral liso 8 lados
Profundidad 70mm
Espesor 4mm
Espesor 8 mm (UKA 37/125/37/57)

Fabricación de marcos a medida

Todos los marcos se pueden personalizar según sus especificaciones.
Le informaremos sobre la disponibilidad y el precio de la personalización individual en función de su pedido específico.

Sensor de puerta sin contacto
El sensor de la puerta es magnético, lo que significa un mantenimiento mínimo y una funcionalidad permanente. Ofrecemos la preinstalación del sensor de puerta en cada una de nuestras chimeneas.

Control electrónico de combustión HOS

La mejor manera de asegurar una combustión correcta y limpia, un encendido eficiente de la bomba de agua caliente y garantizar un funcionamiento seguro.
Nuestro control electrónico HOS puede combinar varias funciones

- **Control de combustión**
- **Control electrónico del ciclo primario del agua**
- **Parada de seguridad de la unidad de tratamiento de aire**

Pantalla inalámbrica
La pantalla se comunica con la unidad de control de forma inalámbrica y no necesita estar instalada permanentemente en una ubicación específica. Esto elimina el cableado y cualquier problema con el posicionamiento en una pared.

Instalación sencilla, intuitiva y rápida

La instalación es lo más simple posible y toma solo unos minutos. Todos los conectores están codificados por colores para evitar confusiones durante la instalación. Cuando sea necesario, los cables individuales y los sensores de temperatura también están codificados por colores.

La unidad de control siempre tiene valores preestablecidos que permiten usar el control inmediatamente después de la conexión.

Resumen de variantes

	Monitorea	Controla	Opciones de configuración
HOS A	· la temperatura en la cámara de combustión · estado de apertura de la puerta	· la cantidad de aire suministrada actualmente	· temperatura de inicio del control de combustión · prolongación o acortamiento de la fase de quemado
HOS U	· la temperatura en la cámara de combustión · depresión de la chimenea · depresión de la habitación	· conmutación del sistema de tratamiento de aire	· valor de la diferencia de presión para cambiar el sistema de tratamiento de aire · intervalo de tiempo de la diferencia de presión medida para la conmutación del sistema de tratamiento de aire
HOS AU	· la temperatura de la cámara de combustión · estado de apertura de la puerta · depresión de la chimenea · depresión de la habitación	· la cantidad de aire suministrada actualmente · conmutación del sistema de tratamiento de aire	· temperatura de inicio del control de combustión · prolongación o acortamiento de la fase de quemado · valor de la diferencia de presión para cambiar el sistema de tratamiento de aire · intervalo de tiempo de la diferencia de presión medida para la conmutación del sistema de tratamiento de aire
HOS AW	· la temperatura de la cámara de combustión · estado de apertura de la puerta · temperatura del agua en el intercambiador · temperatura del agua en el depósito de acumulación	· la cantidad de aire suministrada actualmente · cambio de bomba de circulación	· temperatura de inicio del control de combustión · prolongación o acortamiento de la fase de quemado · temperatura y relación de temperatura para la conmutación de la bomba
HOS AWU	· la temperatura de la cámara de combustión · estado de apertura de la puerta · temperatura del agua en el intercambiador · temperatura del agua en el depósito de acumulación · depresión de la chimenea · depresión de la habitación	· la cantidad de aire suministrada actualmente · cambio de bomba de circulación · conmutación del sistema de tratamiento de aire	· temperatura de inicio del control de combustión · prolongación o acortamiento de la fase de quemado · temperatura y relación de temperatura para la conmutación de la bomba · valor de la diferencia de presión para cambiar el sistema de tratamiento de aire · intervalo de tiempo de la diferencia de presión medida para la conmutación del sistema de tratamiento de aire

Hoxter a.s.
Jinacovice 512
66434 Jinacovice
Tschechische Republik
Tel.: +420 518 777 701
E-mail: info@hoxter.eu

Hoxter GmbH
Haidmühlweg 5
92665 Altenstadt an der Waldnaab
Deutschland
Tel.: +49(0)9602 944 7944
E-mail: info@hoxter.de

Distribuidor para España
Hermann & Co.
Pau Casals 26 L1
08172 Sant Cugat del Vallès
Tel.: +34 609 368 394
E-mail: info@hermannco.com
www.hermannco.com

Stand 01/2023
ES-M1000442

www.hoxter.eu